# GRIDNEWS

DESARROLLOS MÁS RECIENTES DE LA PERFILERÍA CHICAGO METALLIC™ / OCTUBRE DE 2019

## APORTE UN **DISEÑO DE AUTOR** A CUALQUIER INSTALACIÓN

**Rockfon® System Ultraline E™** es un sistema de techo funcional que ofrece una rigidez y calidad a toda prueba. Este sistema versátil se instala con facilidad y se basa en nuestra perfilería Chicago Metallic™ Ultraline 3500. Aporta una expresión de techo elegante y lineal con toda una variedad de combinaciones de color.

*PÁGINA 3*

### MULTIPROPÓSITO

Nuestro clip de doble capa (DLC) permite construir un cuadro alrededor de los servicios de techo o se puede usar para fijar brazos de soporte en las integraciones de servicios en la cara posterior del techo.

*PÁGINA 3*

### RECORTE SIN DIFICULTAD

Para ayudarle a evitar las antiestéticas instalaciones perimetrales, hemos desarrollado una cuchilla para cantos X que le proporciona 25 mm más de espacio de instalación sin afectar a la cara visible de la placa.

*PÁGINA 4*

### MODIFICACIONES PERSONALIZADAS EN SU INSTALACIÓN

Use nuestros conectores de perfiles en T para crear soluciones constructivas rápidas y sencillas y que aportan enormes ventajas de modulación.

*PÁGINA 4*

Rockfon®

Part of the ROCKWOOL Group

# UN SISTEMA DE TECHO ASEQUIBLE, RESISTENTE Y ELEGANTE

***Rockfon System Ultraline E es un sistema resistente y versátil que combina nuestra perfilería Chicago Metallic Ultraline 3500 y paneles rectangulares de canto recto para una expresión de techo elegante y lineal con toda una variedad de combinaciones de color. Se puede montar directamente en el sofito o suspenderse a la altura requerida.***

## Ranuras para un acabado perfecto

Las guías principales y las piezas en T cruzadas Chicago Metallic Ultraline 3500 se realzan con una estrecha ranura que se ofrece en toda una variedad de combinaciones de color: blanco/negro, gris/negro, negro/negro y blanco/blanco.

Estos rebajes estilizados están cortados a inglete con precisión para aportar una estética impecable y continua a las intersecciones entre las guías principales y las piezas en T cruzadas. Estos finos canales crean líneas largas que también facilitan la integración de particiones, puntos de luz suspendidos y rótulos, que se realizan con facilidad posicionando un perno deslizante en T o una corredera de botón de PVC. Esta solución hace que este sistema resulte ideal para establecimientos minoristas que suelen suspender rótulos del techo o en los pasillos para indicar la salida de emergencia más cercana.

## Patrones de diseño de techo de última generación

Las guías principales o las piezas en T cruzadas se pueden fabricar a demanda con separaciones de ranura especiales, rebajes en un lado del perfil o un patrón escalonado.

Chicago Metallic Ultraline 1200 se ofrece en dos versiones: una con un rebaje para la pieza en T cruzada Chicago Metallic Ultraline 600 y una sin recorte para paneles de 1200 mm o mayores. Si adquiere por error una pieza en T cruzada Chicago Metallic Ultraline 1200 con rebaje, le ofrecemos una cubierta de rebaje que oculta el orificio de la pieza en T.

Para lograr un acabado perfecto y recto al cortar las guías principales y las piezas en T cruzadas, recomendamos usar una radial.

✓ **Libertad de diseño con colores y contraste en dos direcciones.**

✓ **Un sistema funcional para la fijación de rótulos e indicaciones de seguridad.**

✓ **Todos los paneles se pueden desmontar para un acceso sencillo y rápido al interior del techo.**

## Vea nuestra biblioteca de vídeos de instalación

Recientemente actualizamos nuestra biblioteca de vídeos de instalación, que ahora incorpora también la gama Rockfon System Ultraline E. No se pierda el vídeo y suscríbase a nuestro canal en YouTube para disfrutar de otros contenidos interesantes.

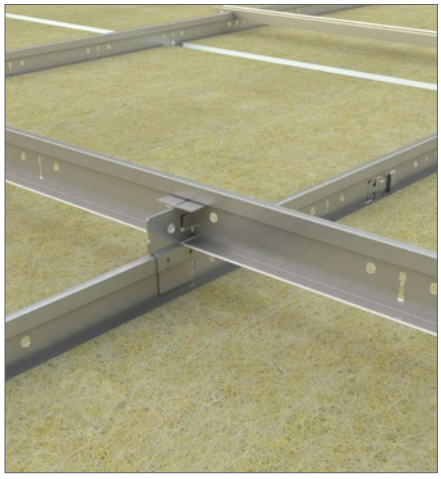

*Cara posterior del techo con el clip DLC que se utiliza para crear un cuadro alrededor de los obstáculos del espacio.*

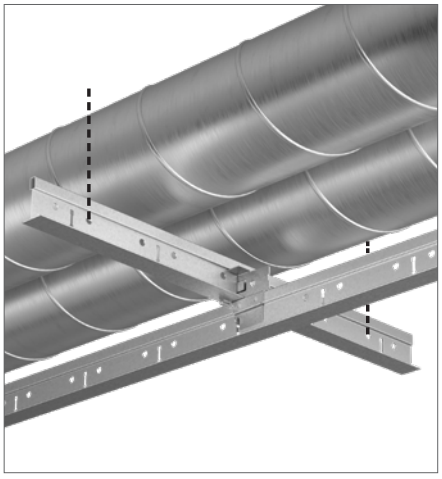

*Cara vista del techo con un clip DLC que se utiliza para crear un cuadro por debajo de los conductos.*

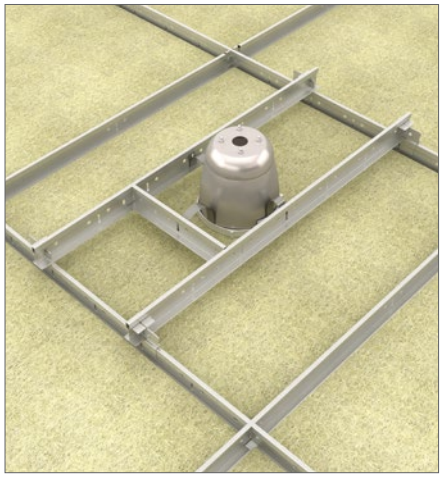

*Cara posterior del techo con un clip DLC que se utiliza para fijar brazos de soporte alrededor de una luminaria.*

# MULTIPROPÓSITO

***Rockfon® System T24 X DLC™ es un sistema de techo para nuestros paneles de techo con canto X, que se ofrecen en una amplia selección de versiones: Rockfon® Sonar®, Rockfon Blanka®, Rockfon Color-all® y más. El sistema consta de un diseño de perfilería de doble capa que conecta las capas superior e inferior de la perfilería con un clip de diseño especial (DLC) que aumenta su estabilidad y facilita la instalación de paneles de techo más grandes. Sin embargo, el clip también es una herramienta multipropósito que se puede usar con todas nuestras perfilerías Chicago Metallic T24 y Chicago Metallic T15.***

## PARA SALVAR CUALQUIER OBSTÁCULO

Tener que construir un cuadro alrededor de conductos, tubos o columnas de carga puede resultar lento y costoso a la hora de instalar un techo suspendido. Con nuestro clip de doble capa, construir su techo modular alrededor de los obstáculos es mucho más sencillo.

1. Para empezar, corte un fragmento de una guía principal y suspéndala del sofito. La guía principal debe colgar de un lado del obstáculo al otro para crear un puente.
2. Una vez asegurada, conecte directamente la guía principal del techo suspendido al puente con el clip de doble capa.
3. Ahora ya puede terminar de instalar la perfilería y los paneles del techo.

## DISTRIBUCIÓN DE PESOS

Otra función útil del clip es que se puede usar para fijar brazos de soporte en las integraciones de servicios en la cara posterior del techo. El clip le garantiza la posibilidad de conectar un perfil en T sobre los perfiles en T suspendidos para repartir el peso de las integraciones de servicios por la perfilería. Con ello se garantiza que no haya ninguna carga apoyada en el panel y que el peso se distribuya uniformemente por las guías principales.

**Perfecto para salvar obstáculos al instalar el techo.**

**Se puede usar con nuestras perfilerías Chicago Metallic T24 y Chicago Metallic T15.**

**Se usa para fijar brazos de soporte en las integraciones de servicios en la cara posterior del techo.**

## Rendimiento

**Reacción al fuego**
A1

**Resistencia a la corrosión**
B

**Medio ambiente**
Totalmente reciclable

**Capacidad de carga**
20 kilos

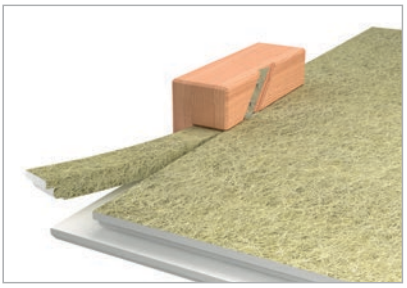

## Corte sin dificultad con la nueva cuchilla para cantos X

Dado que las piezas en T cruzadas se dejan ceñidas a la pared, la instalación de los paneles perimetrales de los techos con perfilería oculta puede ser todo un reto y puede afectar al acabado estético del espacio.

Para ayudarle a evitar las antiestéticas instalaciones perimetrales al trabajar con nuestros paneles con canto X, M y Z, hemos desarrollado una cuchilla para cantos X que le proporciona 25 mm más de espacio de instalación sin afectar a la cara visible de la placa. Con la cuchilla para cantos X, se recorta solo la cara posterior del panel sin dañar la cara visible, lo que le permite deslizar fácilmente el panel por sus piezas en T cruzadas y el remate perimetral.

# Realice personalizaciones rápidas y sencillas en su instalación

Con un uso sencillo y claro, nuestros conectores de perfiles en T Chicago Metallic son perfectos para crear adaptaciones seguras en cualquier obra y elimina la necesidad de configuraciones improvisadas.

Nuestros conectores de perfiles en T son una solución rentable que se puede emplear con todas las piezas en T cruzadas y guías principales Chicago Metallic y que permite acoplar con seguridad perfiles entre sí cuando, por ejemplo, no quedan ranuras libres. Los conectores de perfiles en T son también ideales para reforzar una instalación y se pueden fijar con tornillos en caso necesario para aportar más seguridad.

En función de sus necesidades, ofrecemos un conector de perfiles en T para acoplamiento por uno y dos lados.

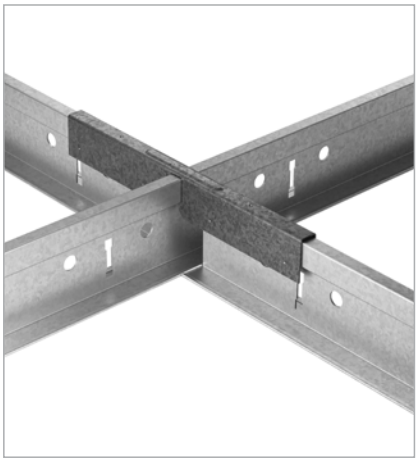

**Montaje rápido y sencillo.**

**Posibilita las conexiones en T en cualquier parte de la perfilería.**

**Compatible con todos los perfiles Chicago Metallic (altura de 38 mm).**

## Prestaciones

**Reacción al fuego**
A1

**Resistencia a la corrosión**
B

**Medio ambiente**
Totalmente reciclable

**Rockfon**
ROCKWOOL Peninsular S.A.U.
Ctra. de Zaragoza km 53.5 N-121.
31380 Caparroso (Navarra)
España

Tel.: +34 902 430 430
Fax.: +34 902 430 431

info@rockfon.es
www.rockfon.es

Rockfon®